見積参考資料

工事名　Ｒ１三土　桑内地すべり（災関）　三・山城光兼　斜面対策工事（２）（臨時措置）

◇経費情報◇

工種区分	砂防・地すべり等工事
単価地区	三好２
施工地域・工事場所	補正無し（地方部　施工場所が一般交通等の影響を受けない場合）
前金支出割合	補正を行わない
契約保証	金銭的保証
現場環境改善費	計上しない

注意

「見積参考資料」は入札参加者の迅速で適正な工事費の見積りのための一資料であり、請負契約を拘束するものではない。

設計内訳書（本01）

工事名	Ｒ１三土　桑内地すべり（災関）　三・山城光兼　斜面対策工事（２）（臨時措置）	事業区分 工事区分	砂防･地すべり対策 斜面対策

工事区分・工種・種別・細別	規格	単位	数量	単価	金額	数量・金額増減	摘要
斜面対策		式	1				
砂防土工		式	1				
掘削工		式	1				
掘削	土質:土砂,施工方法:片切掘削	m3	370				単　1号
盛土工		式	1				
盛土(購入土)	施工幅員:2.5m未満	m3	10				単　2号
残土処理工		式	1				
土砂等運搬	土質:土砂(岩塊･玉石混り土含む)	m3	420				単　3号
残土等処分		m3	420				単　4号
法面工		式	1				
抑止ｱﾝｶｰ工		式	1				
ｱﾝｶｰ工材料費(ｱﾝｶｰ)	ｱﾝｶｰ工数量:29本	式	1				内　1号
削孔(ｱﾝｶｰ)	削孔長:734m,杭径:115mm,杭長:0m,杭打込長(掘削長):0m	m	734				単　5号

設計内訳書（本01）

工事名	Ｒ１三土　桑内地すべり（災関）　三・山城光兼　斜面対策工事（２）（臨時措置）	事業区分 工事区分	砂防･地すべり対策 斜面対策

工事区分・工種・種別・細別	規格	単位	数量	単価	金額	数量・金額増減	摘要
ｱﾝｶｰ鋼材加工･組立･挿入･緊張･定着	ｱﾝｶｰ鋼材数量:790m	本	29				単　6号
ｸﾞﾗｳﾄ注入	注入材規格:普通ﾎﾟﾙﾄﾗﾝﾄﾞｾﾒﾝﾄ,圧縮強度:24(N/mm2)	m3	25				単　7号
ﾎﾞｰﾘﾝｸﾞﾏｼﾝ移設		回	3				単　8号
足場(ｱﾝｶｰ)		空m3	480				単　9号
擁壁工		式	1				
作業土工		式	1				
床掘り	土質:土砂	m3	100				単　10号
埋戻し	土質区分:土砂,土質:土砂	m3	30				単　11号
基面整正		m2	70				単　12号
場所打擁壁工（１号受圧版）		式	1				
均しｺﾝｸﾘｰﾄ	ｺﾝｸﾘｰﾄ規格:18-8-40(高炉),敷厚:10cm	m2	40				単　13号
ｺﾝｸﾘｰﾄ	無筋･鉄筋構造物,ﾊﾞｯｸﾎｳ(ｸﾚｰﾝ機能付)打設,24-12-25(20)(高炉),一般養生,全ての費用	m3	92				単　14号
鉄筋	鉄筋材料規格･径:SD345 D16～25	t	3.4				単　15号

設計内訳書（本01）

工事名	Ｒ１三土　桑内地すべり（災関）　三・山城光兼　斜面対策工事（２）（臨時措置）	事業区分 工事区分	砂防･地すべり対策 斜面対策

工事区分・工種・種別・細別	規格	単位	数量	単価	金額	数量・金額増減	摘要
鉄筋	鉄筋材料規格･径:SD345 D13	t	2.06				単　16号
型枠	型枠の種類:一般型枠	m2	210				単　17号
足場	安全ﾈｯﾄ:無し	掛m2	140				単　18号
場所打擁壁工 （２号受圧版）		式	1				
均しｺﾝｸﾘｰﾄ	ｺﾝｸﾘｰﾄ規格:18-8-40(高炉),敷厚:10cm	m2	27				単　19号
ｺﾝｸﾘｰﾄ	無筋･鉄筋構造物,ﾊﾞｯｸﾎｳ(ｸﾚｰﾝ機能付)打設,24-12-25(20)(高炉),一般養生,全ての費用	m3	56				単　20号
鉄筋	鉄筋材料規格･径:SD345 D16～25	t	2.08				単　21号
鉄筋	鉄筋材料規格･径:SD345 D13	t	1.26				単　22号
型枠	型枠の種類:一般型枠	m2	130				単　23号
足場	安全ﾈｯﾄ:無し	掛m2	90				単　24号
場所打擁壁工 （調整台座）		式	1				
ｺﾝｸﾘｰﾄ	無筋･鉄筋構造物,ﾊﾞｯｸﾎｳ(ｸﾚｰﾝ機能付)打設,18-8-40(高炉),一般養生,全ての費用	m3	49				単　25号
型枠	型枠の種類:一般型枠	m2	130				単　26号

設計内訳書（本01）

工事名	Ｒ１三土　桑内地すべり（災関）　三・山城光兼　斜面対策工事（２）（臨時措置）	事業区分 工事区分	砂防･地すべり対策 斜面対策

工事区分・工種・種別・細別	規格	単位	数量	単価	金額	数量・金額増減	摘要
足場	安全ﾈｯﾄ:無し	掛m2	90				単　27号
石積工		式	1				
石積		m2	218				単　28号
水抜ﾊﾟｲﾌﾟ	管径･管種類:VP-65,ﾌｨﾙﾀｰ:有り	m	4				単　29号
直接工事費		式	1				
共通仮設		式	1				
共通仮設費（率計上）		式	1				
純工事費		式	1				
現場管理費		式	1				
工事原価		式	1				
一般管理費等		式	1				
工事価格		式	1				
消費税額及び地方消費税額		式	1				

設計内訳書（本01）

工事名	Ｒ１三土　桑内地すべり（災関）　三・山城光兼　斜面対策工事（２）（臨時措置）	事業区分 工事区分	砂防･地すべり対策 斜面対策

工事区分・工種・種別・細別	規格	単位	数量	単価	金額	数量・金額増減	摘要
工事費計		式	1				

一式当り内訳書

単価使用年月	2019.08
歩掛適用年月	2019.08
労務調整係数	1.000-00000　0.0　0

内　1号	ｱﾝｶｰ工材料費(ｱﾝｶｰ)	ｱﾝｶｰ工数量:29本	

名称・規格	条件	単位	数量	単価	金額	数量・金額増減	摘要
ｱﾝｶｰ(材料費1)	790m,819m,29m	式	1				
ｱﾝｶｰ(材料費2)	116kg,29組,29組	式	1				
合計							

１次単価表

単価使用年月	2019.08
歩掛適用年月	2019.08
労務調整係数	1.000-00000　0.0　0

単　1号	掘削	土質:土砂,施工方法:片切掘削	単位	m3	単位数量	1	単価	

名称・規格	条件	単位	数量	単価	金額	摘要
掘削	土砂,片切掘削	m3	1			
合計						
単価						円／m3

１次単価表

単価使用年月	2019.08
歩掛適用年月	2019.08
労務調整係数	1.000-00000　0.0　0

単　2号	盛土(購入土)	施工幅員:2.5m未満	単位	m3	単位数量	1	単価	

名称・規格	条件	単位	数量	単価	金額	摘要
土材料		m3	1			
埋戻し	最大埋戻幅1m未満	m3	1			
合計						
単価						円／m3

1次単価表

単価使用年月	2019.08
歩掛適用年月	2019.08
労務調整係数	1.000-00000　0.0　0

単　3号	土砂等運搬	土質:土砂(岩塊･玉石混り土含む)	単位	m3	単位数量	1	単価	

名称・規格	条件	単位	数量	単価	金額	摘要
土砂等運搬	小規模,ﾊﾞｯｸﾎｳ山積0.28m3(平積0.2m3),土砂(岩塊･玉石混り土含む),無し,13.0km以下	m3	1			
合計						
単価						円／m3

1次単価表

単価使用年月	2019.08
歩掛適用年月	2019.08
労務調整係数	1.000-00000　0.0　0

単　4号	残土等処分		単位	m3	単位数量	1	単価	

名称・規格	条件	単位	数量	単価	金額	摘要
残土等処分		m3	1			
合計						
単価						円／m3

1次単価表

単価使用年月	2019.08
歩掛適用年月	2019.08
労務調整係数	1.000-00000　0.0　0

単　5号	削孔(ｱﾝｶｰ)	削孔長:734m,杭径:115mm,杭長:0m, 杭打込長(掘削長):0m	単位	m	単位数量	734	単価	

名称・規格	条件	単位	数量	単価	金額	摘要
削孔(ｱﾝｶｰ)	有り(ｽｷｯﾄﾞ型),二重管方式,115mm,ﾚｷ質土	m	466			
削孔(ｱﾝｶｰ)	有り(ｽｷｯﾄﾞ型),二重管方式,115mm, 軟岩	m	268			
合計						
単価						円／m

1次単価表

単価使用年月	2019.08
歩掛適用年月	2019.08
労務調整係数	1.000-00000　0.0　0

単　6号	ｱﾝｶｰ鋼材加工･組立･挿入･緊張･定着･頭部処	ｱﾝｶｰ鋼材数量:790m	単位	本	単位数量	1	単価	

名称・規格	条件	単位	数量	単価	金額	摘要
ｱﾝｶｰ鋼材加工･組立･挿入 緊張･定着･頭部処理(ｱﾝｶｰ)	二重防食,PC鋼線より線,10mを超える,400<=f<1300kN,有り	本	1			
合計						
単価						円／本

1次単価表

単価使用年月	2019.08
歩掛適用年月	2019.08
労務調整係数	1.000-00000　0.0　0

単　7号	ｸﾞﾗｳﾄ注入	注入材規格:普通ﾎﾟﾙﾄﾗﾝﾄﾞｾﾒﾝﾄ,圧縮強度:24(N/mm2)	単位	m3	単位数量	1	単価	

名称・規格	条件	単位	数量	単価	金額	摘要
ｸﾞﾗｳﾄ注入(ｱﾝｶｰ)		m3	1			
合計						
単価						円／m3

1次単価表

単価使用年月	2019.08
歩掛適用年月	2019.08
労務調整係数	1.000-00000　0.0　0

単　8号	ﾎﾞｰﾘﾝｸﾞﾏｼﾝ移設		単位	回	単位数量	1	単価	

名称・規格	条件	単位	数量	単価	金額	摘要
ﾎﾞｰﾘﾝｸﾞﾏｼﾝ移設(ｱﾝｶｰ)	標準	回	1			
合計						
単価						円／回

1次単価表

単価使用年月	2019.08
歩掛適用年月	2019.08
労務調整係数	1.000-00000　0.0　0

単　9号	足場(ｱﾝｶｰ)		単位	空m3	単位数量	1	単価	
名称・規格		条件	単位	数量	単価	金額	摘要	
足場(ｱﾝｶｰ)		標準	空m3	1				
合計								
単価							円／空m3	

1次単価表

単価使用年月	2019.08
歩掛適用年月	2019.08
労務調整係数	1.000-00000　0.0　0

単　10号	床掘り	土質:土砂	単位	m3	単位数量	1	単価	
名称・規格		条件	単位	数量	単価	金額	摘要	
床掘り		土砂,上記以外(小規模),全ての費用	m3	1				
合計								
単価							円／m3	

1次単価表

単価使用年月	2019.08
歩掛適用年月	2019.08
労務調整係数	1.000-00000　0.0　0

単　11号	埋戻し	土質区分:土砂,土質:土砂	単位	m3	単位数量	1	単価	

名称・規格	条件	単位	数量	単価	金額	摘要
埋戻し	上記以外(小規模),土砂,全ての費用	m3	1			
合計						
単価						円／m3

1次単価表

単価使用年月	2019.08
歩掛適用年月	2019.08
労務調整係数	1.000-00000　0.0　0

単　12号	基面整正		単位	m2	単位数量	1	単価	

名称・規格	条件	単位	数量	単価	金額	摘要
基面整正		m2	1			
合計						
単価						円／m2

1次単価表

単価使用年月	2019.08
歩掛適用年月	2019.08
労務調整係数	1.000-00000　0.0　0

単　13号	均しｺﾝｸﾘｰﾄ	ｺﾝｸﾘｰﾄ規格:18-8-40(高炉),敷厚:10cm	単位	m2	単位数量	40	単価	

名称・規格	条件	単位	数量	単価	金額	摘要
ｺﾝｸﾘｰﾄ	小型構造物,ﾊﾞｯｸﾎｳ(ｸﾚｰﾝ機能付)打設,18-8-40(高炉),一般養生,全ての費用	m3	4.5			
型枠	一般型枠,均しｺﾝｸﾘｰﾄ	m2	9			
合計						
単価						円／m2

1次単価表

単価使用年月	2019.08
歩掛適用年月	2019.08
労務調整係数	1.000-00000　0.0　0

単　14号	ｺﾝｸﾘｰﾄ	無筋･鉄筋構造物,ﾊﾞｯｸﾎｳ(ｸﾚｰﾝ機能付)打設,24-12-25(20)(高炉),一般養生,全ての費用	単位	m3	単位数量	1	単価	

名称・規格	条件	単位	数量	単価	金額	摘要
ｺﾝｸﾘｰﾄ	無筋･鉄筋構造物,ﾊﾞｯｸﾎｳ(ｸﾚｰﾝ機能付)打設,24-12-25(20)(高炉),一般養生,全ての費用	m3	1			
合計						
単価						円／m3

1次単価表

単価使用年月	2019.08
歩掛適用年月	2019.08
労務調整係数	1.000-00000　0.0　0

単　15号	鉄筋	鉄筋材料規格･径:SD345 D16～25	単位	t	単位数量	1	単価	

名称・規格	条件	単位	数量	単価	金額	摘要
鉄筋工[市場単価]	SD345 D16～25,一般構造物,10t未満,無,無,無,無,補正無(鉄筋割合10%未満含む),補正無(一般構造物)	t	1			単　30号
合計						
単価						円／t

1次単価表

単価使用年月	2019.08
歩掛適用年月	2019.08
労務調整係数	1.000-00000　0.0　0

単　16号	鉄筋	鉄筋材料規格･径:SD345 D13	単位	t	単位数量	1	単価	

名称・規格	条件	単位	数量	単価	金額	摘要
鉄筋工[市場単価]	SD345 D13,一般構造物,10t未満,無,無,無,無,補正無(鉄筋割合10%未満含む),補正無(一般構造物)	t	1			単　31号
合計						
単価						円／t

1次単価表

単価使用年月	2019.08
歩掛適用年月	2019.08
労務調整係数	1.000-00000　0.0　0

単　17号	型枠	型枠の種類:一般型枠	単位	m2	単位数量	1	単価	

名称・規格	条件	単位	数量	単価	金額	摘要
型枠	一般型枠,鉄筋・無筋構造物	m2	1			
合計						
単価						円／m2

1次単価表

単価使用年月	2019.08
歩掛適用年月	2019.08
労務調整係数	1.000-00000　0.0　0

単　18号	足場	安全ﾈｯﾄ:無し	単位	掛m2	単位数量	1	単価	

名称・規格	条件	単位	数量	単価	金額	摘要
足場工	単管傾斜足場,不要,標準(1.0)	掛m2	1			単　32号
合計						
単価						円／掛m2

1次単価表

単価使用年月	2019.08
歩掛適用年月	2019.08
労務調整係数	1.000-00000　0.0　0

単　19号	均しｺﾝｸﾘｰﾄ	ｺﾝｸﾘｰﾄ規格:18-8-40(高炉),敷厚:10cm	単位	m2	単位数量	27	単価	

名称・規格	条件	単位	数量	単価	金額	摘要
ｺﾝｸﾘｰﾄ	小型構造物,ﾊﾞｯｸﾎｳ(ｸﾚｰﾝ機能付)打設,18-8-40(高炉),一般養生,全ての費用	m3	2.7			
型枠	一般型枠,均しｺﾝｸﾘｰﾄ	m2	5			
合計						
単価						円／m2

1次単価表

単価使用年月	2019.08
歩掛適用年月	2019.08
労務調整係数	1.000-00000　0.0　0

単　20号	ｺﾝｸﾘｰﾄ	無筋･鉄筋構造物,ﾊﾞｯｸﾎｳ(ｸﾚｰﾝ機能付)打設,24-12-25(20)(高炉),一般養生,全ての費用	単位	m3	単位数量	1	単価	

名称・規格	条件	単位	数量	単価	金額	摘要
ｺﾝｸﾘｰﾄ	無筋･鉄筋構造物,ﾊﾞｯｸﾎｳ(ｸﾚｰﾝ機能付)打設,24-12-25(20)(高炉),一般養生,全ての費用	m3	1			
合計						
単価						円／m3

1次単価表

単価使用年月	2019.08
歩掛適用年月	2019.08
労務調整係数	1.000-00000　0.0　0

単　21号	鉄筋	鉄筋材料規格･径:SD345 D16～25	単位	t	単位数量	1	単価	

名称・規格	条件	単位	数量	単価	金額	摘要
鉄筋工[市場単価]	SD345 D16～25,一般構造物,10t未満,無,無,無,無,補正無(鉄筋割合10%未満含む),補正無(一般構造物)	t	1			単　30号
合計						
単価						円／t

1次単価表

単価使用年月	2019.08
歩掛適用年月	2019.08
労務調整係数	1.000-00000　0.0　0

単　22号	鉄筋	鉄筋材料規格･径:SD345 D13	単位	t	単位数量	1	単価	

名称・規格	条件	単位	数量	単価	金額	摘要
鉄筋工[市場単価]	SD345 D13,一般構造物,10t未満,無,無,無,無,補正無(鉄筋割合10%未満含む),補正無(一般構造物)	t	1			単　31号
合計						
単価						円／t

1次単価表

単価使用年月	2019.08
歩掛適用年月	2019.08
労務調整係数	1.000-00000　0.0　0

単　23号	型枠	型枠の種類:一般型枠	単位	m2	単位数量	1	単価	

名称・規格	条件	単位	数量	単価	金額	摘要
型枠	一般型枠,鉄筋・無筋構造物	m2	1			
合計						
単価						円／m2

1次単価表

単価使用年月	2019.08
歩掛適用年月	2019.08
労務調整係数	1.000-00000　0.0　0

単　24号	足場	安全ﾈｯﾄ:無し	単位	掛m2	単位数量	390	単価	

名称・規格	条件	単位	数量	単価	金額	摘要
足場工	単管足場,不要,標準(1.0)	掛m2	120			単　33号
足場工	単管傾斜足場,不要,標準(1.0)	掛m2	270			単　32号
合計						
単価						円／掛m2

1次単価表

単価使用年月	2019.08
歩掛適用年月	2019.08
労務調整係数	1.000-00000　0.0　0

単　25号	ｺﾝｸﾘｰﾄ	無筋･鉄筋構造物,ﾊﾞｯｸﾎｳ(ｸﾚｰﾝ機能付)打設,18-8-40(高炉),一般養生,全ての費用	単位	m3	単位数量	1	単価	

名称・規格	条件	単位	数量	単価	金額	摘要
ｺﾝｸﾘｰﾄ	無筋･鉄筋構造物,ﾊﾞｯｸﾎｳ(ｸﾚｰﾝ機能付)打設,18-8-40(高炉),一般養生,全ての費用	m3	1			
合計						
単価						円／m3

1次単価表

単価使用年月	2019.08
歩掛適用年月	2019.08
労務調整係数	1.000-00000　0.0　0

単　26号	型枠	型枠の種類:一般型枠	単位	m2	単位数量	1	単価	

名称・規格	条件	単位	数量	単価	金額	摘要
型枠	一般型枠,鉄筋･無筋構造物	m2	1			
合計						
単価						円／m2

1次単価表

単価使用年月	2019.08
歩掛適用年月	2019.08
労務調整係数	1.000-00000　0.0　0

単　27号	足場	安全ﾈｯﾄ:無し	単位	掛m2	単位数量	850	単価	

名称・規格	条件	単位	数量	単価	金額	摘要
足場工	単管足場,不要,標準(1.0)	掛m2	150			単　33号
足場工	単管傾斜足場,不要,標準(1.0)	掛m2	600			単　32号
合計						
単価						円／掛m2

1次単価表

単価使用年月	2019.08
歩掛適用年月	2019.08
労務調整係数	1.000-00000　0.0　0

単　28号	石積		単位	m2	単位数量	1	単価	

名称・規格	条件	単位	数量	単価	金額	摘要
拾石積(裏石積)	厚さ20cm,18- 8-40 高炉,割栗石150-200mm	m2	1			単　34号
合計						
単価						円／m2

1次単価表

単価使用年月	2019.08
歩掛適用年月	2019.08
労務調整係数	1.000-00000　0.0　0

単　29号	水抜ﾊﾟｲﾌﾟ	管径･管種類:VP-65,ﾌｨﾙﾀｰ:有り	単位	m	単位数量	1	単価	

名称・規格	条件	単位	数量	単価	金額	摘要
硬質塩化ﾋﾞﾆﾙ管(一般管) VP-65		m	1			
合計						
単価						円／m

２次単価表

単価使用年月	2019.08
歩掛適用年月	2019.08
労務調整係数	1.000-00000　0.0　0

単　30号	鉄筋工[市場単価]	SD345 D16～25,一般構造物,10t未満,無,無,無,無,補正無(鉄筋割合10%未満含む),補正無(一般構造物)	単位	t	単位数量	1	単価	

名称・規格	条件	単位	数量	単価	金額	摘要
鉄筋ｺﾝｸﾘｰﾄ用棒鋼 SD345 D16～25		t	1.03			
鉄筋工 加工･組立共 一般構造物		t	1			
諸雑費(まるめ)		式	1			
合計						
単価						円／t

２次単価表

単価使用年月	2019.08
歩掛適用年月	2019.08
労務調整係数	1.000-00000　0.0　0

単　31号	鉄筋工[市場単価]	SD345 D13,一般構造物,10t未満,無,無,無,無,補正無(鉄筋割合10%未満含む),補正無(一般構造物)	単位	t	単位数量	1	単価	

名称・規格	条件	単位	数量	単価	金額	摘要
鉄筋ｺﾝｸﾘｰﾄ用棒鋼 SD345 D13		t	1.03			
鉄筋工 加工･組立共 一般構造物		t	1			
諸雑費(まるめ)		式	1			
合計						
単価						円／t

２次単価表

単価使用年月	2019.08
歩掛適用年月	2019.08
労務調整係数	1.000-00000　0.0　0

単　32号	足場工	単管傾斜足場,不要,標準(1.0)	単位	掛m2	単位数量	100	単価	

名称・規格	条件	単位	数量	単価	金額	摘要
土木一般世話役		人				
とび工		人				
普通作業員		人				
ﾗﾌﾃﾚｰﾝｸﾚｰﾝ[油圧伸縮ｼﾞﾌﾞ型] 25t吊		日	0.8			
諸雑費(率+まるめ)		式	1			
合計						
単価						円／掛m2

２次単価表

単価使用年月	2019.08
歩掛適用年月	2019.08
労務調整係数	1.000-00000　0.0　0

単　33号	足場工	単管足場,不要,標準(1.0)	単位	掛m2	単位数量	100	単価	

名称・規格	条件	単位	数量	単価	金額	摘要
土木一般世話役		人				
とび工		人				
普通作業員		人				
ﾗﾌﾃﾚｰﾝｸﾚｰﾝ[油圧伸縮ｼﾞﾌﾞ型] 25t吊		日	0.8			
諸雑費(率+まるめ)		式	1			
合計						
単価						円／掛m2

２次単価表

単価使用年月	2019.08
歩掛適用年月	2019.08
労務調整係数	1.000-00000　0.0　0

単　34号	拾石積(裏石積)	厚さ20cm,18- 8-40 高炉,割栗石150-200mm	単位	m2	単位数量	50	単価	

名称・規格	条件	単位	数量	単価	金額	摘要
割栗石 150-200mm		m3	11.4			
生ｺﾝｸﾘｰﾄ 18-8-40 高炉		m3	1.7			
土木一般世話役		人				
普通作業員		人				
合計						
単価						円／m2

機労材集計リスト（機械）

工事名	Ｒ１三土　桑内地すべり（災関）　三・山城光兼　斜面対策工事（２）（臨時措置）					
単価コード	名　称	規　格	単位	数量	金額	摘要
L001010004	ﾊﾞｯｸﾎｳ(ｸﾛｰﾗ)[標準･ｸﾚｰﾝ機能付き]	山積0.8m3(平積0.6m3)2.9t吊	日	25.112	278,725	
L001130006	ﾗﾌﾃﾚｰﾝｸﾚｰﾝ[油圧伸縮ｼﾞﾌﾞ型]	25t吊	日	6.578	281,532	
L001180001	ﾀﾝﾊﾟ及びﾗﾝﾏ	質量 60～80kg	日	0.412	260	
M000202028	ﾊﾞｯｸﾎｳ(ｸﾛｰﾗ)[標準]	排ｶﾞｽ型(第1次) 山積0.45m3	供用日	0.157	1,571	
M000202090	ﾊﾞｯｸﾎｳ(ｸﾛｰﾗ型)[標準型･超低騒音型]	排出ｶﾞｽ対策型(第3次基準値) 山積0.8m3	供用日	2.239	47,656	
M000202096	ﾊﾞｯｸﾎｳ(ｸﾛｰﾗ)[後方超小旋回型]	排ｶﾞｽ型(第2次) 山積0.28m3	供用日	6.091	54,621	
M000301002	ﾀﾞﾝﾌﾟﾄﾗｯｸ[ｵﾝﾛｰﾄﾞ･ﾃﾞｨｰｾﾞﾙ]	4t積級	供用日	44.222	319,074	
M000601011	ﾎﾞｰﾘﾝｸﾞﾏｼﾝ[ﾛｰﾀﾘﾊﾟｰｶｯｼｮﾝ式]	ｽｷｯﾄﾞ型 55kW級	供用日	48.289	2,573,257	
M000806001	ﾗﾝﾏ	質量60～80kg	供用日	1.342	690	
	合計額				3,557,386	

見積単価一覧表

工事名	Ｒ１三土　桑内地すべり（災関）　三・山城光兼　斜面対策工事（２）（臨時措置）			
名称	規格	単位	単価	備考
引張鋼材	φ15.2	kg	680	
ウェッジ		個	1,810	
アンカーディスク	設計アンカー力　Td=760.9kN/本	個	8,400	
ジョイント管	設計アンカー力　Td=760.9kN/本	個	8,060	
アンカープレート	設計アンカー力　Td=760.9kN/本	個	12,100	
防錆キャップ	アルミ仕様 設計アンカー力　Td=760.9kN/本	個	14,400	
定着長部スペーサー	硬質PE仕様 設計アンカー力　Td=760.9kN/本	個	272	
先端キャップ	硬質PE仕様 設計アンカー力　Td=760.9kN/本	個	357	
止水部材	設計アンカー力　Td=760.9kN/本	式	1,060	
インシュロックタイ		本	51	

見積単価一覧表

工事名	Ｒ１三土　桑内地すべり（災関）　三・山城光兼　斜面対策工事（２）（臨時措置）			
名称	規格	単位	単価	備考
グラウト注入ホース		m	72	
頭部防錆材		kg	892	
グラウト止めキャップ		個	238	
結束テープ		個	1,420	
アンカー角度調整台座	設計アンカー力　Td=760.9kN/本	組	37,200	
補鋼板	設計アンカー力　Td=760.9kN/本	組	16,400	
処分費	建設残土	m3	1,300	運搬距離　L=11.9km

土　　工　　数 量 集 計 表

名　　称	規　　格	単位	数　量	計　上	摘　　要
土　工(抑止工計画部)					
片切掘削	礫質土(礫混土)	m3	365.3	370	
盛　土	間詰盛土(栗石150-200)	m3	11.8	10	購入土
作業土工(抑止工計画部)					
基面整正	土　砂	m2	72.2	70	
床　掘	床掘B:土砂(小規模,土留・障害無)	m3	96.3	100	
埋　戻	上記以外(小規模):土砂 締固有	m3	34.9	30	流用土
抑止工・山腹水路工部残土処理工					
残土処理量	礫質土(変化率C=0.90)	m3	422.8	420	発生量：掘削・床掘
	(365.3+96.3)-(34.9)/0.9				使用量：盛土・埋戻流用

受 圧 版 工　　数 量 集 計 表

名　　称	規　　格	単位	数　量	計　上	摘　　要
場所打ｺﾝｸﾘｰﾄ工					
1号受圧版	場所打Co構造物	基	18	18	受圧版直角方向打設
ｺﾝｸﾘｰﾄ	σck=24N/mm2	m3	91.7	92	一般養生
型　　枠	一般型枠 鉄筋構造物	m2	206.6	210	
鉄　　筋	SD345 D22	t	3.40	3.40	
	SD345 D13	t	2.06	2.06	
均しｺﾝｸﾘｰﾄ	σck=18N/mm2	m2	44.6	40	t=100
同上型枠	均しｺﾝｸﾘｰﾄ型枠	m2	8.5	9	
足　　場	単管傾斜足場	掛m2	141.1	140	
2号受圧版	場所打Co構造物	基	11	11	水平打設方向補正(8～10度)
ｺﾝｸﾘｰﾄ	σck=24N/mm2	m3	56.1	56	一般養生
型　　枠	一般型枠 鉄筋構造物	m2	126.3	130	
鉄　　筋	SD345 D22	t	2.08	2.08	
	SD345 D13	t	1.26	1.26	
均しｺﾝｸﾘｰﾄ	σck=18N/mm2	m2	27.3	27	t=100
同上型枠	均しｺﾝｸﾘｰﾄ型枠	m2	5.2	5	
足　　場	単管傾斜足場	掛m2	86.2	90	
調整台座ｺﾝｸﾘｰﾄ					
ｺﾝｸﾘｰﾄ	σck=18N/mm2	m3	48.8	49	一般養生
型　　枠	一般型枠 無筋構造物	m2	128.9	130	
〃	単管傾斜足場	掛m2	94.1	90	
石積工					
石　　積	t=20cm	m2	217.7	218	
水抜ﾊﾟｲﾌﾟ	VPφ65	m	4.0	4	受圧版間1箇所設置

アンカー工　　数 量 集 計 表

名　　称	規　　格	単位	数　量	計　上	摘　　要
アンカー工	PCより線　φ15.2×5	本	29		設計ｱﾝｶｰ力 Td=760.9kN/本
引張鋼材		m	790.3	790	
		kg	4350.6	4351	5.505kg/m
専用ｳｴｯｼﾞ	SCM415	個	145	145	
ｱﾝｶｰﾃﾞｨｽｸ	S45C	個	29	29	
鋼管付ｱﾝｶｰﾌﾟﾚｰﾄ	SGP鋼管,SS400相当,亜鉛ﾒｯｷ	個	18	18	
孔口ｽﾍﾟｰｻｰ	硬質ﾎﾟﾘｴﾁﾚﾝ	個	29	29	(ジョイント管)
止液ｺﾞﾑ	ｸﾛﾛﾌﾟﾚﾝｺﾞﾑ	個	29	29	(ジョイント管)
止水樹脂	発泡ﾚﾝｼﾞ	個	29	29	(ジョイント管)
防錆ｷｬｯﾌﾟ	ｱﾙﾐ合金,ｸﾛﾛﾌﾟﾚﾝｺﾞﾑ	個	29	29	
定着長部ｽﾍﾟｰｻｰ	硬質ﾎﾟﾘｴﾁﾚﾝ	個	145	145	
先端ｷｬｯﾌﾟ	硬質ﾎﾟﾘｴﾁﾚﾝ	個	29	29	
止水部材	熱収縮ﾁｭｰﾌﾞ+ﾋﾞﾆｰﾙﾃｰﾌﾟ	個	145	145	(29 式)
ｲﾝｼｭﾛｯｸﾀｲ		本	319	319	
ｴﾎﾟｷｼ補修用塗料		缶	1.5	2	
ｸﾞﾗｳﾄ注入ﾊﾟｲﾌﾟ	外径φ21.5	m	819.3	819	
頭部棒錆材		kg	116.0	116	
結束ﾃｰﾌﾟ		個	4	4	
ｸﾞﾗｳﾄ材	ｾﾒﾝﾄﾍﾟｰｽﾄ	m3	25.1	25	
角度調整台座	ST台座	個	11	11	
補鋼板	SS400,亜鉛ﾒｯｷ,PL-φ400×28	個	11	11	
ｸﾞﾗｳﾄ防止ｷｬｯﾌﾟ		個	145	145	
箱 抜 管	VUφ150	m	19.0	19	
削孔長(φ115)	2050	m	466.1	466	
削孔長(φ115)	軟　岩	m	268.4	268	
足　場	単管 W=4.50m	空m3	477.5	480	
ﾎﾞｰﾘﾝｸﾞﾏｼﾝ移設		回	3	3	

第　　号計算書

土工 計算書

測　　点	距　離 (m)	片切掘削　礫質土(礫混土) 断　面 (m^2)	平均断面 (m^2)	数　量 (m^3)	床堀 断　面	平均断面	数　量	埋戻し 断　面	平均断面	数　量	摘　要
2 ＋ 10.600		3.1			0.9			0.4			1段面
3 ＋ 0.000	9.500	1.3	2.21	21.0	0.9	0.90	8.6	0.4	0.40	3.8	
3 ＋ 8.400	8.400	0.8	1.05	8.8	0.1	0.50	4.2	0.0	0.20	1.7	
3 ＋ 8.100		1.8			0.9	0.50	0.0	0.3	0.15	0.0	
3 ＋ 11.900	3.800	1.8	1.80	6.8	0.9	0.90	3.4	0.3	0.30	1.1	
3 ＋ 11.600		0.8			0.1	0.50	0.0	0.0	0.15	0.0	
4 ＋ 0.000	8.400	1.4	1.10	9.2	0.9	0.50	4.2	0.4	0.20	1.7	
4 ＋ 5.900	5.900	1.4	1.40	8.3	0.9	0.90	5.3	0.4	0.40	2.4	
2 ＋ 10.100		5.7			0.9			0.4			2段面
3 ＋ 0.000	9.900	4.4	5.05	50.0	0.9	0.90	8.9	0.4	0.40	4.0	
3 ＋ 10.000	10.000	3.4	3.90	39.0	0.9	0.90	9.0	0.4	0.40	4.0	
4 ＋ 0.000	10.609	3.5	3.45	36.6	1.1	1.00	10.6	0.4	0.40	4.2	
4 ＋ 10.000	11.311	2.5	3.00	33.9	1.3	1.20	13.6	0.4	0.40	4.5	
5 ＋ 0.000	12.440	3.4	2.95	36.7	1.4	1.35	16.8	0.4	0.40	5.0	
5 ＋ 10.000	12.440	6.3	4.85	60.3	0.2	0.80	10.0	0.0	0.20	2.5	
5 ＋ 16.980	8.683	6.3	6.30	54.7	0.2	0.20	1.7	0.0	0.00	0.0	
合　　計				365.3			96.3			34.9	

第　　号計算書

土工 計算書

測　　点	距　離 (m)	間詰盛土　(栗石) 断　面 (m^2)	平均断面 (m^2)	数　量 (m^3)	構造物背面盛土 断　面	平均断面	数　量	断　面	平均断面	数　量	摘　要
2 ＋ 16.000	2.800	0.5		1.4							1段面
2 ＋ 19.500	2.800	0.5		1.4							
3 ＋ 3.000	2.800	0.5		1.4							
3 ＋ 6.500	2.800	0.6		1.7							
3 ＋ 13.500	2.800	0.6		1.7							
3 ＋ 17.000	2.800	0.5		1.4							
4 ＋ 0.500	2.800	0.5		1.4							
4 ＋ 4.000	2.800	0.5		1.4							
3 ＋ 10.000	10.000				0.0						2段面
4 ＋ 0.000	10.609				0.1	0.05	0.5				
4 ＋ 10.000	11.311				0.2	0.15	1.7				
5 ＋ 0.000	12.440				0.0	0.10	1.2				
合　　計	66.760			11.8			3.4				

第　　号計算書	法面保護工 計算書		
名　称	位　　置	数　量	摘　要
練石積工			
2段目 練石積	No. 2 ＋ 10.100 付近　～　No. 5 ＋ 17.725 付近	76.2 m	
	合計	76.2 m	

第　　号計算書　　法面保護工 計算書　【　　練石積工　　】

種　　別　：

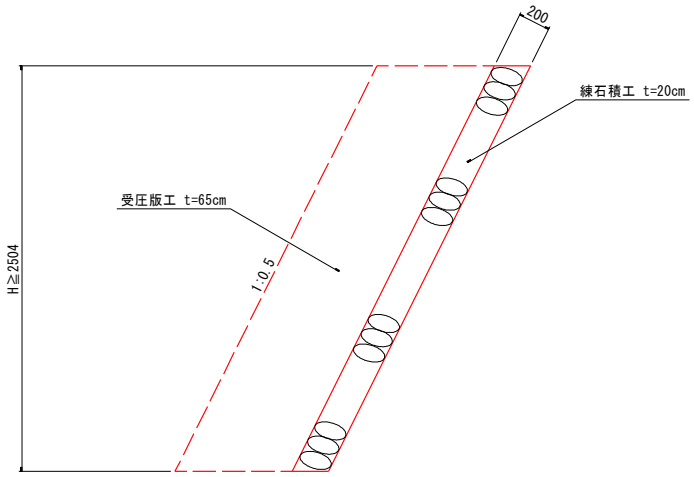

名　　称	算　　式	単　位	小　計	合　計
			m当り	
練石積	$\sqrt{(1^2+0.50^2)}\times H$　t=20cm	m2		

第　　号計算書　　法面保護工 計算書　　【　　2段目 練石積工　　】

測　　点	距　離 (m)	練石積 t=20cm 断　面 (m)	平均断面 (m)	数　量 (m^2)	断　面	平均断面	数　量	断　面	平均断面	数　量	摘　要
2 + 10.100		2.8									H=2.504m
3 + 0.000	9.900	2.8	2.80	27.7							H=2.504m
3 + 7.750	7.750	2.8	2.80	21.7							H=2.504m
3 + 10.000	2.250	3.0	2.90	6.5							H=2.644m
3 + 11.007	1.005	3.1	3.05	3.1							H=2.754m
3 + 11.225	0.225	0.0	1.55	0.3							H=0.000m
3 + 11.225		0.0									H=0.000m
3 + 11.442	0.225	3.1	1.55	0.3							H=2.762m
3 + 14.750	3.530	2.8	2.95	10.4							H=2.504m
3 + 18.103	3.535	2.8	2.80	9.9							H=2.504m
3 + 18.166	0.070	0.0	1.40	0.1							H=0.000m
3 + 18.166		0.0									H=0.000m
3 + 18.229	0.070	2.8	1.40	0.1							H=2.504m
4 + 0.000	1.953	2.8	2.80	5.5							H=2.504m
4 + 8.521	9.397	2.8	2.80	26.3							H=2.504m
4 + 8.630	0.125	0.0	1.40	0.2							H=0.000m
4 + 8.630		0.0									H=0.000m
4 + 8.738	0.125	2.8	1.40	0.2							H=2.504m
4 + 10.000	1.570	2.8	2.80	4.4							H=2.504m
4 + 16.599	7.210	2.8	2.80	20.2							H=2.504m
5 + 0.000	5.230	3.1	2.95	15.4							H=2.814m
5 + 3.599	4.477	3.1	3.10	13.9							H=2.814m
5 + 10.000	7.963	3.0	3.05	24.3							H=2.704m
5 + 12.561	3.185	2.8	2.90	9.2							H=2.504m
5 + 17.725	6.425	2.8	2.80	18.0							H=2.504m
		水抜きパイプ			0.200m	箇所延長					
					20	箇所設置(受圧版間		4.00	m		
合　　計	76.220			217.7							

第　　号計算書	受圧版工 計算書		
名　称	位　　置	数　量	摘　要
1号受圧版工			
現場打ちCo工			
	アンカー番号		
1段目	1-1号～1-10号	10　基	
2段目	2-1号～2-8号	8　基	
	合計	18　基	
2号受圧版工			
現場打ちCo工			
	アンカー番号		
2段目	2-9号～2-19号	11　基	水平方向(左)10度補正
	合計	11　基	

第　　号計算書	受圧版工 計算書	【　　1号受圧版工　　】

種　　別　：　現場打ちCo工

アンカー工：受圧版直角方向打設

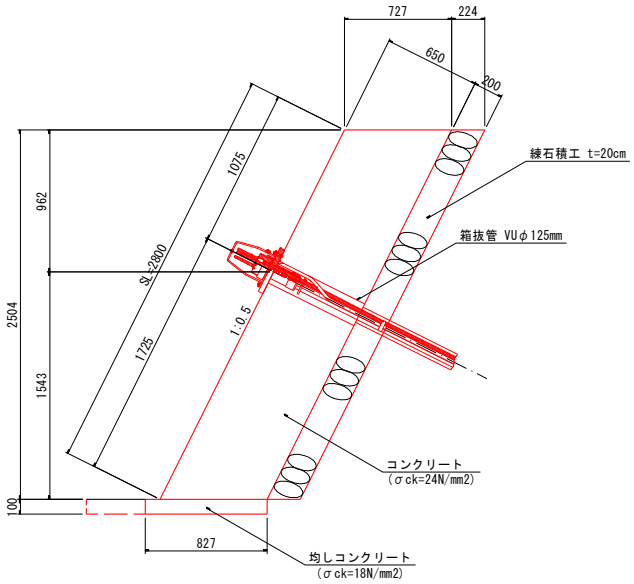

名　　称	算　　式	単　位	小　計	合　計
			箇所当り	N=18基
コンクリート	0.650×2.800×2.800	m3	5.096	91.73
(σck=24N/mm2)				
型枠(鉄筋構造物)	0.650×2.800×2+2.800×2.800	m2	11.48	206.6
鉄筋(SD345)	1号受圧版工配筋図より　D22=189.0kg	kg	189.00	3402.0
	1号受圧版工配筋図より　D13=114.7kg	kg	114.70	2064.6
均しコンクリート	0.827×0.100×3.000	m3	0.248	4.46
同上型枠	(0.827×2+3.000)×0.100	m2	0.47	8.5
足場(単管傾斜足場)	2.800×2.800	掛m2	7.84	141.1
箱抜管(Vuφ150)	0.650m	m	0.65	11.7
構造物土工				
基面整正	0.83×3.000	m2	2.49	44.8

第　　号計算書	受圧版工 計算書	【　　2号受圧版工　　】

種　　別　：　現場打ちCo工

アンカー工：水平打設方向補正(8～10度)

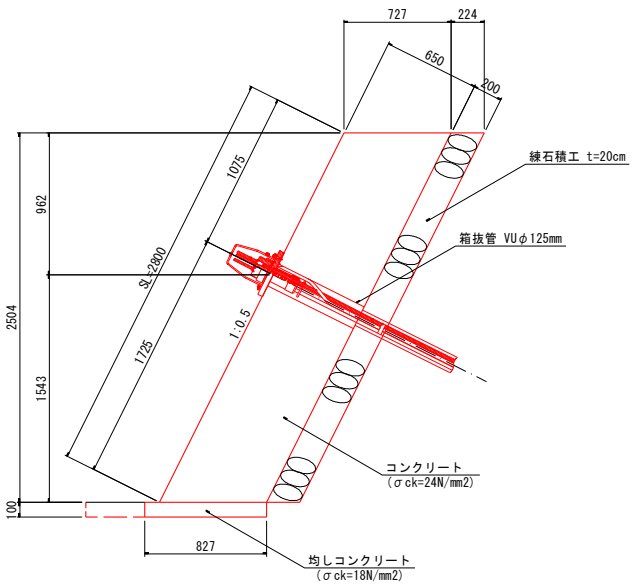

名　　称	算　　式	単　位	小　計	合　計
			箇所当り	N=11基
コンクリート	0.650×2.800×2.800	m3	5.096	56.06
(σck=24N/mm2)				
型枠(鉄筋構造物)	0.650×2.800×2+2.800×2.800	m2	11.48	126.28
鉄筋(SD345)	1号受圧版工配筋図より　D22=189.0kg	kg	189.00	2079.00
	1号受圧版工配筋図より　D13=114.7kg	kg	114.70	1261.70
均しコンクリート	0.827×0.100×3.000	m3	0.248	2.73
同上型枠	(0.827×2+3.000)×0.100	m2	0.47	5.2
足場(単管傾斜足場)	2.800×2.800	掛m2	7.84	86.24
箱抜管(Vuφ150)	0.650×1/cos10	m	0.66	7.26
構造物土工				
基面整正	0.83×3.000	m2	2.49	27.4

第　　号計算書	調整台座Co工 計算書		
名　称	位　　置	数　量	摘　要
調整台座Co工			
現場打ちCo工			
	アンカー番号		
2段目-A号	2-7号,2-8号	2　基	
2段目-B号	2-9号,2-10号,2-11号	3　基	
2段目-C号	2-12号,2-13号,2-14号,2-15号,2-16号,2-17号,2-18号	7　基	
	合計	12　基	

第　　号計算書	調整台座Co工 計算書	【　　調整台座Co工　　】

種　　別　：　現場打ちCo工

2段目-A号

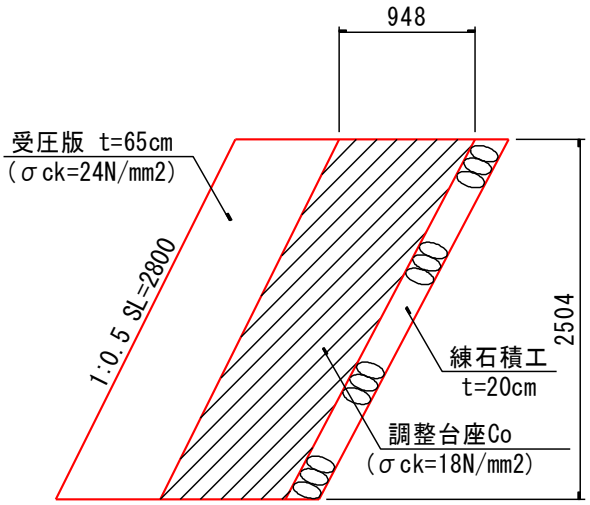

名　　称	算　　式	単　位	小　計	合　計
			箇所当り	N=2基
コンクリート	1/2×0.948×2.504×2.800	m3	3.323	6.65
(σck=18N/mm2)				
型枠(無筋構造物)	0.948×2.504+2.800×2.800	m2	10.21	20.4
足場(単管傾斜足場)	2.800×2.800	掛m2	7.84	15.7

第　　号計算書	調整台座Co工 計算書	【　　調整台座Co工　　】

種　　別　：　現場打ちCo工

2段目-B号

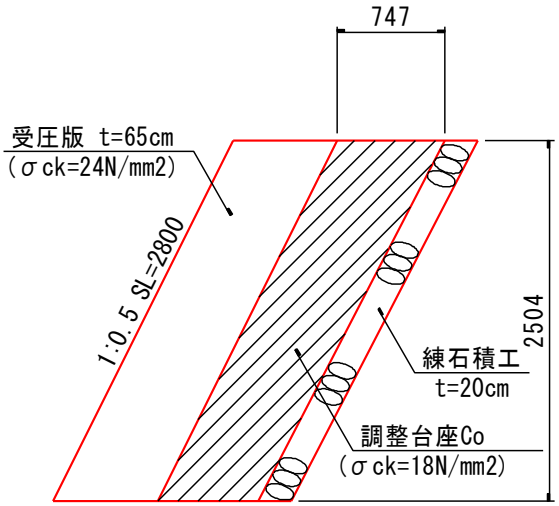

名　　称	算　　式	単　位	小　計	合　計
			箇所当り	N=3基
コンクリート	1/2×0.747×2.504×2.800	m3	2.619	7.86
(σck=18N/mm2)				
型枠(無筋構造物)	0.747×2.504+2.800×2.800	m2	9.71	29.1
足場(単管傾斜足場)	2.800×2.800	掛m2	7.84	23.5

第　　号計算書	調整台座Co工 計算書	【　　調整台座Co工　　】

種　　別　：　現場打ちCo工

2段目-C号

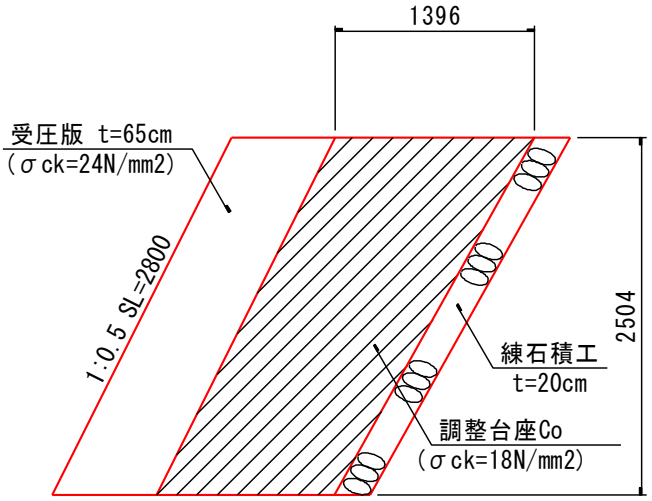

名　　称	算　　式	単　位	小　計	合　計
			箇所当り	N=7基
コンクリート	1/2×1.396×2.504×2.800	m3	4.894	34.26
(σck=18N/mm2)				
型枠(無筋構造物)	1.396×2.504+2.800×2.800	m2	11.34	79.4
足場(単管傾斜足場)	2.800×2.800	掛m2	7.84	54.9

アンカー数量計算

1. アンカー材料

(1) 引張鋼材　（　　5　）　　ｴﾎﾟｷｼｽﾄﾗﾝﾄﾞ　φ　15.2　×　5　本

ΣL =　790.3　m　（鋼線長：自由長＋定着長＋余長）
ΣW =　790.3　m　×　5.505　kg/m　=　4350.6 kg

アンカー本数　N =　29　本

(2) 専用ウエッジ　（　SCM415）

N =　5　×　29　=　145　個

(3) アンカーディスク　（　S45C）

N =　29　個

(4) 鋼管付ｱﾝｶｰﾌﾟﾚｰﾄ　（　SGP鋼管,SS400相当,亜鉛メッキ）

N =　18　個

(5) 孔口スペーサー　（　硬質ﾎﾟﾘｴﾁﾚﾝ）

N =　29　個

(6) 止液ゴム　（　ｸﾛﾛﾌﾟﾚﾝｺﾞﾑ）

N =　29　個

(7) 止水樹脂　（　発砲ﾚﾝｼﾞ）

N =　29　個

(8) 防錆キャップ　（　アルミ合金,ｸﾛﾛﾌﾟﾚﾝｺﾞﾑ）

N =　29　個

(9) 定着長部ｽﾍﾟｰｻｰ　（　　硬質ﾎﾟﾘｴﾁﾚﾝ）定着長1.5mにつき1個

N ＝　アンカー本数 × n ＝　29　×　5　＝　145　個

n ＝　定着長　÷　1.5　＝　8.00　÷　1.5　＝　5

(10)先端キャップ　（　　硬質ﾎﾟﾘｴﾁﾚﾝ）

N ＝　29　個

(11)止水部材　（　　熱収縮ﾁｭｰﾌﾞ+ﾋﾞﾆｰﾙﾃｰﾌﾟ）

N ＝　5　×　29　＝　145　個　（　29　式　）

(12)インシュロックタイ

N ＝　定着長部スペーサー数×2＋先端キャップ数

N ＝　145　×　2　＋　29　＝　319　本

(13)エポキシ補修用塗料

N ＝　アンカー　20　本に１缶

N ＝　29　÷　20　＝　1.5　缶

(14)ｸﾞﾗｳﾄ注入ﾊﾟｲﾌﾟ　（　外径φ　21.5　）

L ＝　自由長総延長　＋　定着長総延長　＋　（余長1.2m＋1.0m）×ｱﾝｶｰ本数

L ＝　523.50　m　＋　232.00　m　＋　2.20m　×　29　＝　819.30　m

(15)頭部防錆材　（　１箇所当たり　4.0 kg　）

N ＝　4.0　kg　×　29　箇所　＝　116.0　kg

(16)結束テープ　（55m/個，使用量0.7m/箇所）

N ＝　（自由長部総延長÷2.0m＋1箇所）×0.7m/箇所÷55m/個

N ＝　（　523.50　÷　2.0m＋　1　）×0.7m/箇所÷55m/個

＝　4.0　個

(17)　グラウト材　（　セメントペースト　）

定着長部

$V_1 = \pi/4 \times 0.115^2 \times 232.00 = 2.41\ m^3$

自由長部

$V_1 = \pi/4 \times 0.115^2 \times 523.50 = 5.44\ m^3$

$V = V_1 + V_2 = (2.41 + 5.44) \times 3.2 = 25.12\ m^3$

（割増率=1+2.2）

(18)　角度調整台座　（　ST台座　）

N =　11　個

(19)　補剛板　（　角度調整台座用　SS400，亜鉛メッキ　）

PL-φ400×28

N =　11　個

(20)グラウト防止キャップ

N =　アンカー本数 ×5個 =　29　×　5　=　145　個

2. アンカー施工数量

(1) 削孔長　（　φ　115　）

土　砂　ΣL =　466.1　m

軟　岩　ΣL =　268.4　m

(2) 足場工　単管　W=4.50m

V =　477.5　空m3　（別添付数量計算書より転記）

(3) ボーリングマシン移設

N =　3　回

アンカー長、削孔長集計表

ｱﾝｶｰ	削孔長　φ 115			アンカー長			
番号	土　砂	軟　岩		自由長	定着長	余　長	合　計
1-1	15.14	9.17		17.00	8.00	1.20	26.20
1-2	16.69	9.12		18.50	8.00	1.20	27.70
1-3	17.22	9.09		19.00	8.00	1.20	28.20
1-4	17.59	9.22		19.50	8.00	1.20	28.70
1-5	17.98	9.33		20.00	8.00	1.20	29.20
1-6	16.74	9.07		18.50	8.00	1.20	27.70
1-7	15.75	9.06		17.50	8.00	1.20	26.70
1-8	14.19	9.12		16.00	8.00	1.20	25.20
1-9	12.68	9.13		14.50	8.00	1.20	23.70
1-10	15.85	9.46		18.00	8.00	1.20	27.20
2-1	15.41	9.40		17.50	8.00	1.20	26.70
2-2	15.39	9.42		17.50	8.00	1.20	26.70
2-3	15.37	9.44		17.50	8.00	1.20	26.70
2-4	15.46	9.35		17.50	8.00	1.20	26.70
2-5	15.60	9.21		17.50	8.00	1.20	26.70
2-6	15.74	9.07		17.50	8.00	1.20	26.70
2-7	16.33	9.48		18.50	8.00	1.20	27.70
2-8	16.92	9.39		19.00	8.00	1.20	28.20
2-9	17.72	9.50		20.00	8.00	1.20	29.20
2-10	17.35	9.37		19.50	8.00	1.20	28.70
2-11	16.98	9.24		19.00	8.00	1.20	28.20
2-12	17.46	9.26		19.50	8.00	1.20	28.70
2-13	17.34	9.38		19.50	8.00	1.20	28.70
2-14	17.21	9.01		19.00	8.00	1.20	28.20
2-15	16.88	9.34		19.00	8.00	1.20	28.20
2-16	16.04	9.18		18.00	8.00	1.20	27.20
2-17	15.21	9.01		17.00	8.00	1.20	26.20
2-18	14.37	9.35		16.50	8.00	1.20	25.70
2-19	13.53	9.19		15.50	8.00	1.20	24.70
計	466.14	268.36		523.50	232.00	34.80	790.30

注）余長は、ｱﾝｶｰ頭部(L=1000mm)と定着体先端部(L=200mm)の合計値である。

第　　号計算書		アンカー工 計算書									
		アンカー足場 W=4.50m									
測　　点	距　離 (m)	断　面 (m^2)	平均断面 (m^2)	数　量 (空m^3)	断　面	平均断面	数　量	断　面	平均断面	数　量	摘　要
2 ＋ 11.000		2.0									1段面
3 ＋ 0.000	9.000	3.1	2.55	23.0							
3 ＋ 10.000	10.000	4.9	4.00	40.0							
4 ＋ 0.000	10.000	2.5	3.70	37.0							
4 ＋ 5.500	5.500	2.5	2.50	13.8							
3 ＋ 8.500		2.1									
3 ＋ 11.500	3.000	2.1	2.10	6.3							
2 ＋ 10.500		4.4									2段面
3 ＋ 0.000	9.500	4.4	4.40	41.8							
3 ＋ 10.000	10.000	4.4	4.40	44.0							
4 ＋ 0.000	10.609	4.4	4.40	46.7							
4 ＋ 10.000	11.311	4.5	4.45	50.3							
5 ＋ 0.000	12.440	5.2	4.85	60.3							
5 ＋ 10.000	12.440	5.7	5.45	67.8							
5 ＋ 16.552	8.151	5.7	5.70	46.5							
計				477.5							

アンカー足場根拠図（5）　S=1:200

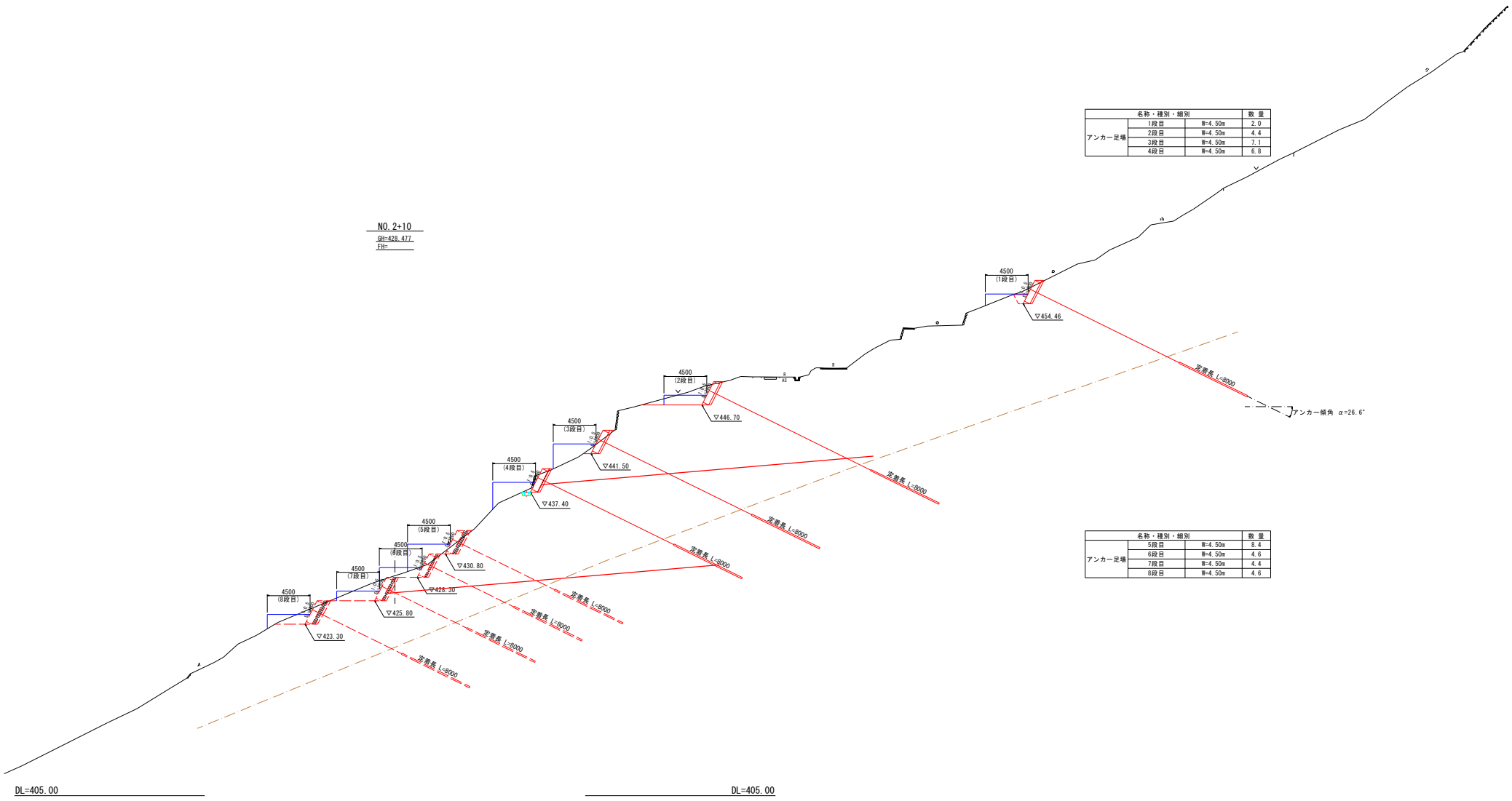

名称・種別・細別			数 量
アンカー足場	1段目	W=4.50m	2.0
	2段目	W=4.50m	4.4
	3段目	W=4.50m	7.1
	4段目	W=4.50m	6.8

名称・種別・細別			数 量
アンカー足場	5段目	W=4.50m	8.4
	6段目	W=4.50m	4.6
	7段目	W=4.50m	4.4
	8段目	W=4.50m	4.6

NO.2+10

工事名	H30三土 桑内地すべり 三・山城光兼 地すべり設計業務(3)		
路線名等	桑内地すべり防止区域		
工事箇所	三好市山城町光兼(第3分割)		
図面名	アンカー足場根拠図(5)		
縮尺	S=1:200	図面番号	* / **
会社名			
事業者名	徳島県西部総合県民局県土整備部【三好】		

アンカー足場根拠図（6）　S=1:200

名称・種別・細別			数 量
アンカー足場	1段目	W=4.50m	3.1
	2段目	W=4.50m	4.4
	3段目	W=4.50m	7.7
	4段目	W=4.50m	4.4

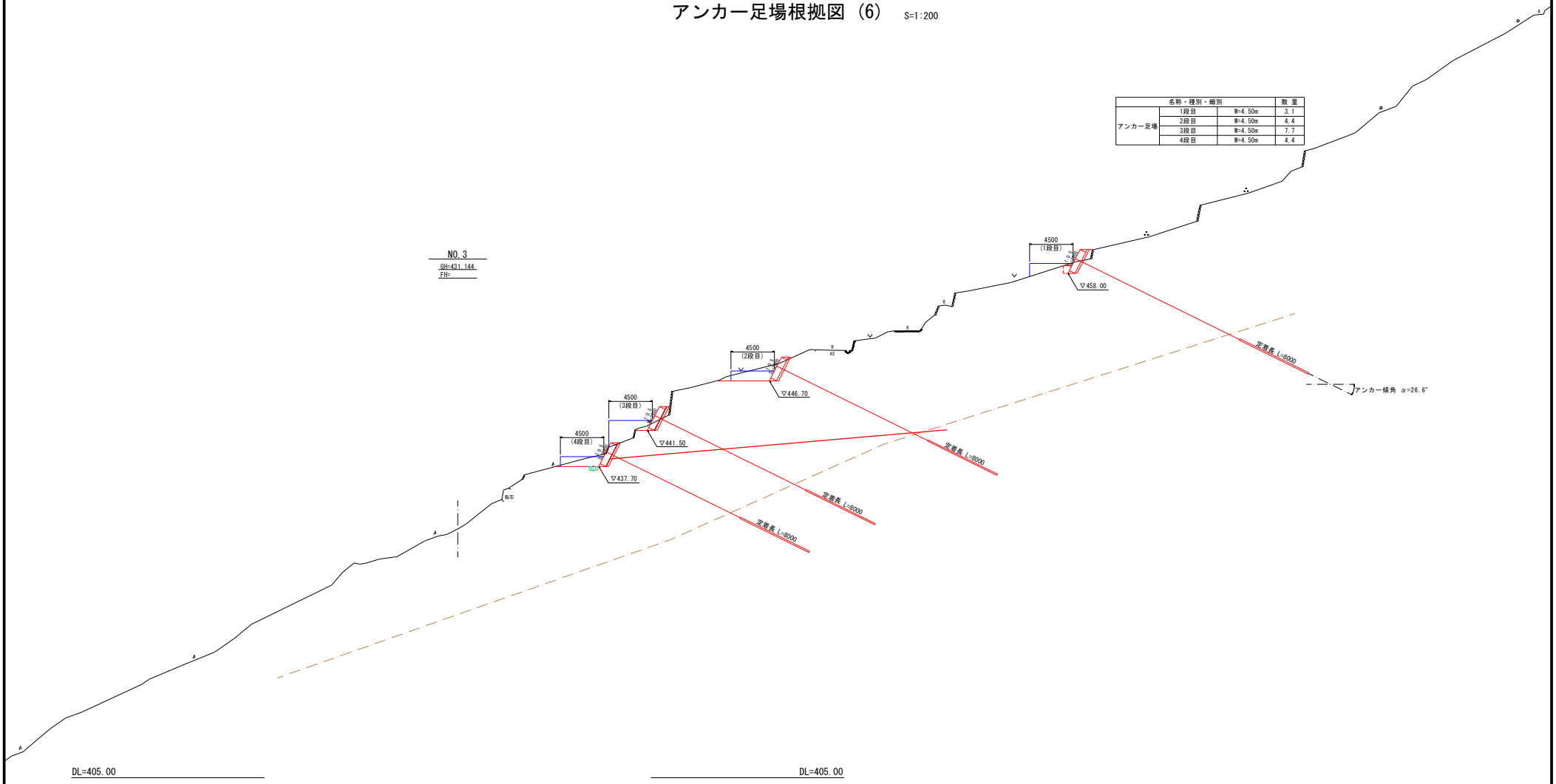

NO.3

工事名	H30三土 桑内地すべり 三・山城光兼 地すべり設計業務(3)		
路線名等	桑内地すべり防止区域		
工事箇所	三好市山城町光兼(第3分割)		
図面名	アンカー足場根拠図(6)		
縮 尺	S=1:200	図面番号	* / **
会社名			
事業者名	徳島県西部総合県民局県土整備部【三好】		

アンカー足場根拠図（7）　S=1:200

名称・種別・細別			数 量
アンカー足場	1段目	W=4.50m	2.1
	2段目	W=4.50m	4.4
	3段目	W=4.50m	8.0
	4段目	W=4.50m	4.4

(4.9)

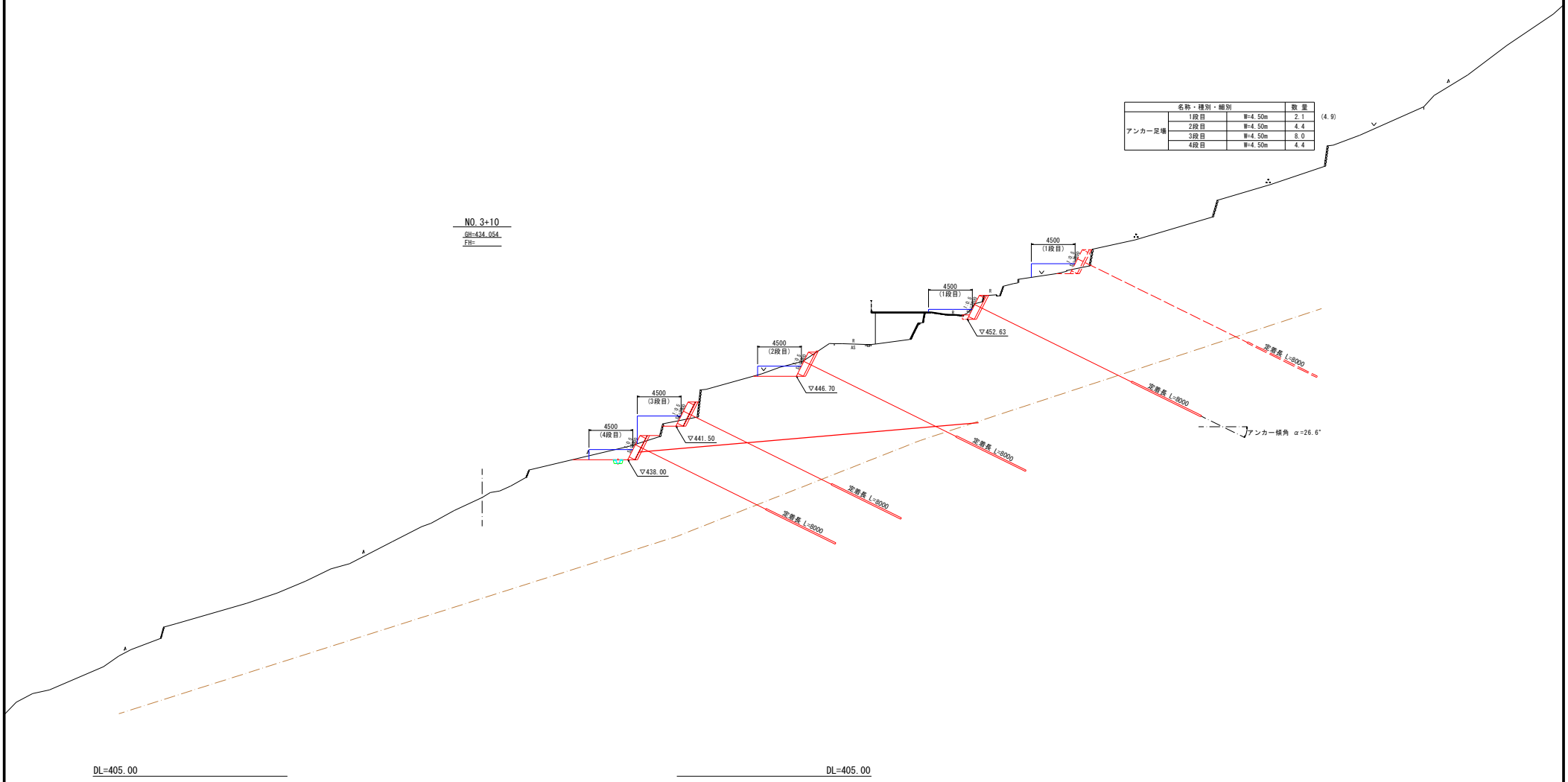

NO.3+10

工事名	H30三土 桑内地すべり 三・山城光兼 地すべり設計業務(3)		
路線名等	桑内地すべり防止区域		
工事箇所	三好市山城町光兼(第3分割)		
図面名	アンカー足場根拠図(7)		
縮 尺	S=1:200	図面番号	* / **
会社名			
事業者名	徳島県西部総合県民局県土整備部【三好】		

アンカー足場根拠図（8）　S=1:200

名称・種別・細別			数 量
アンカー足場	1段目	W=4.50m	2.5
	2段目	W=4.50m	4.4
	3段目	W=4.50m	6.0
	4段目	W=4.50m	4.4

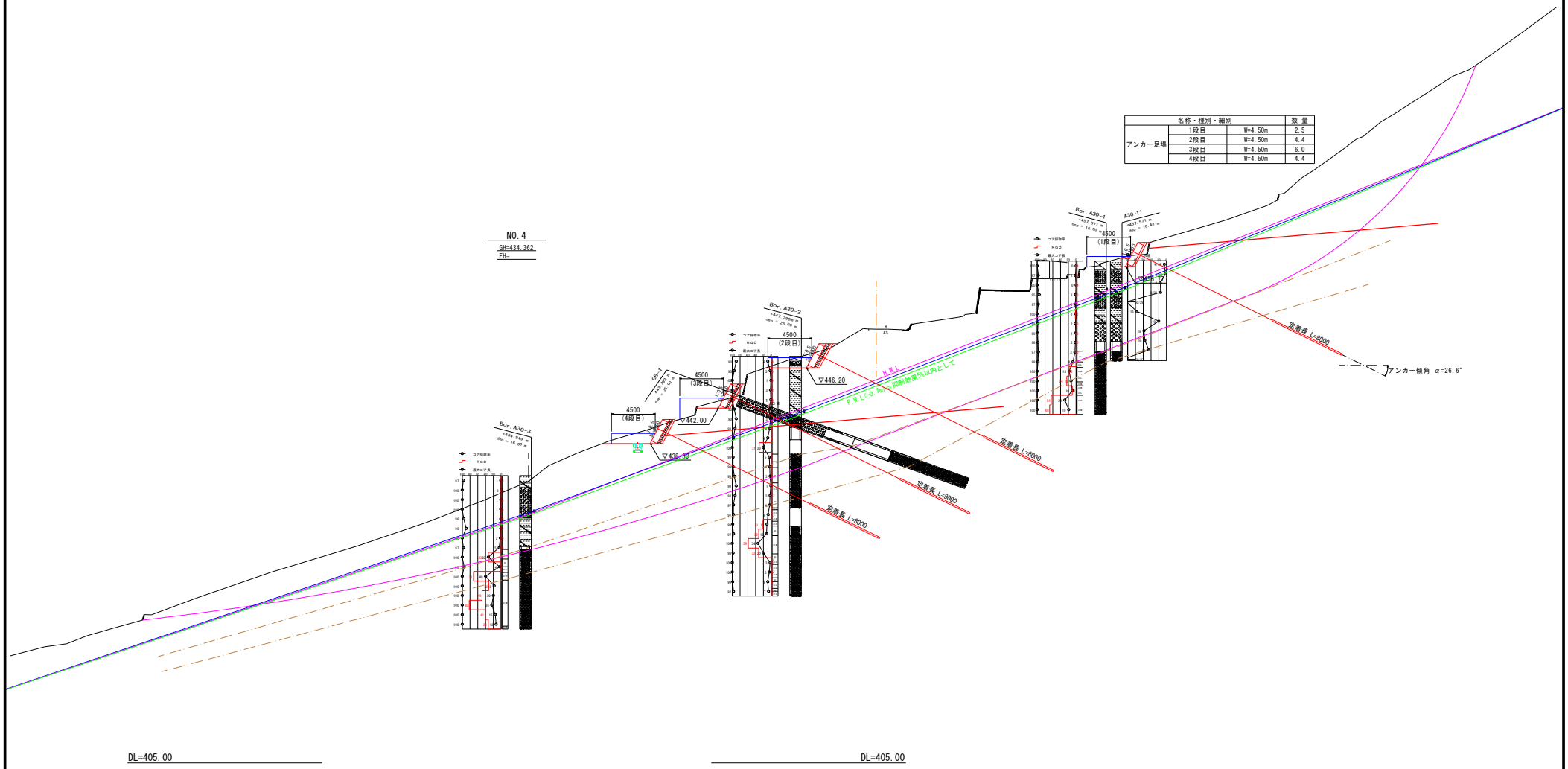

NO.4+10

工事名	H30三土 桑内地すべり 三・山城光兼 地すべり設計業務(3)		
路線名等	桑内地すべり防止区域		
工事箇所	三好市山城町光兼(第3分割)		
図面名	アンカー足場根拠図(8)		
縮尺	S=1:200	図面番号	* / **
会社名			
事業者名	徳島県西部総合県民局県土整備部【三好】		

アンカー足場根拠図（9）　S=1:200

名称・種別・細別			数 量
アンカー足場	1段目	W=4.50m	
	2段目	W=4.50m	4.5
	3段目	W=4.50m	4.6
	4段目	W=4.50m	4.4

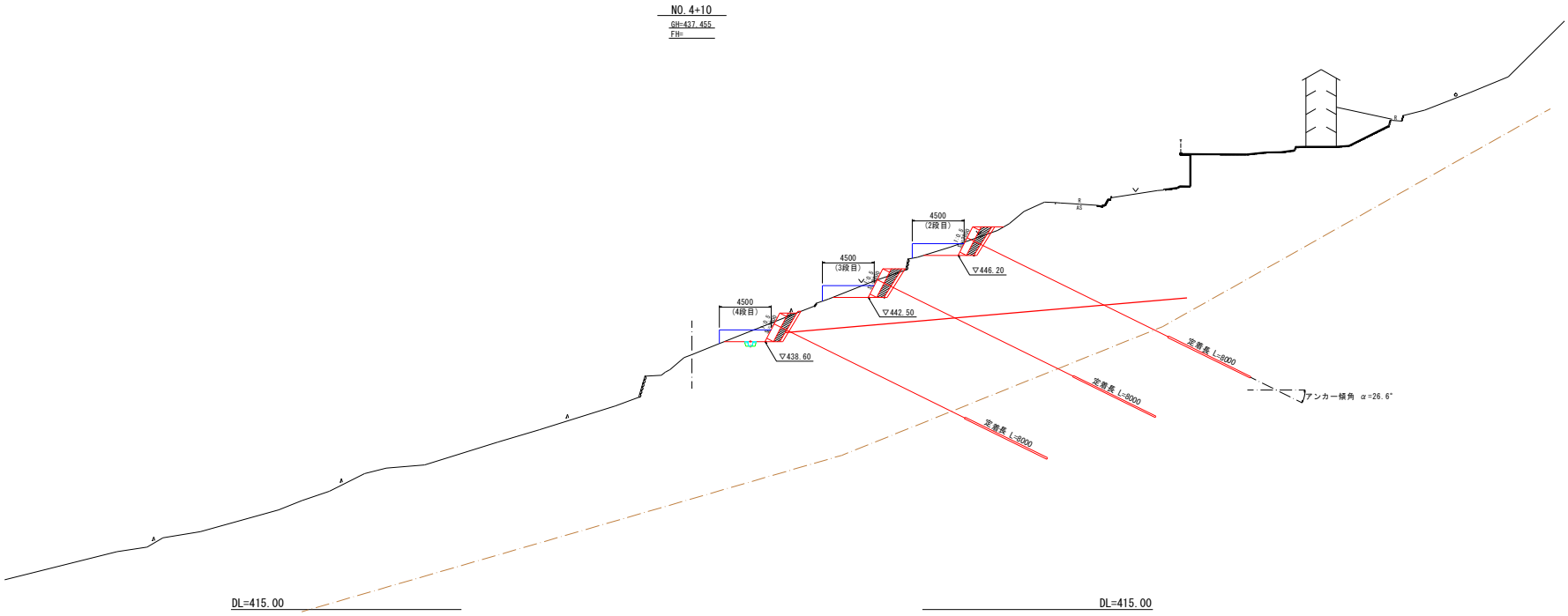

NO.4+10

工事名	H30三土 桑内地すべり 三・山城光兼 地すべり設計業務(3)		
路線名等	桑内地すべり防止区域		
工事箇所	三好市山城町光兼(第3分割)		
図面名	アンカー足場根拠図(9)		
縮 尺	S=1:200	図面番号	* / **
会社名			
事業者名	徳島県西部総合県民局県土整備部【三好】		

アンカー足場根拠図（10） S=1:200

名称・種別・細別			数 量
アンカー足場	1段目	W=4.50m	
	2段目	W=4.50m	5.2
	3段目	W=4.50m	5.3
	4段目	W=4.50m	4.7

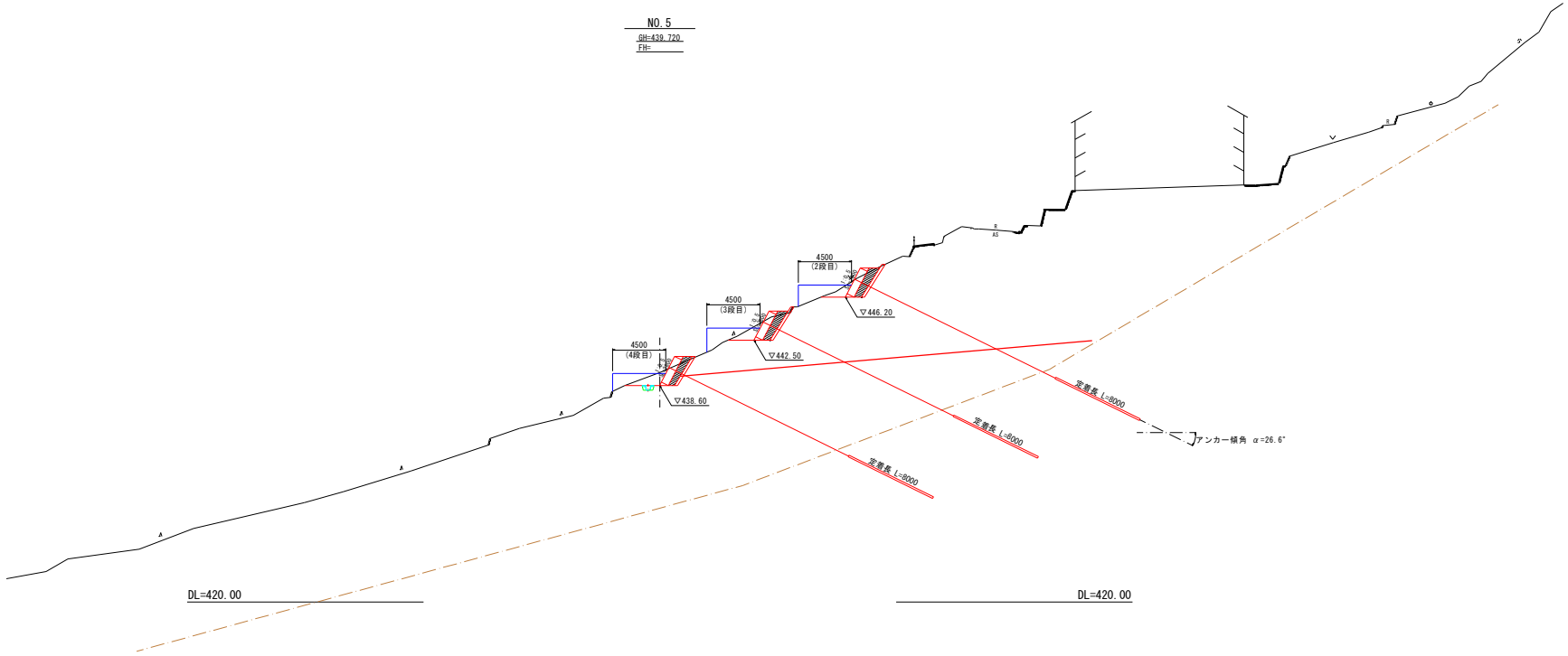

NO.5

工事名	H30三土 桑内地すべり 三・山城光兼 地すべり設計業務(3)		
路線名等	桑内地すべり防止区域		
工事箇所	三好市山城町光兼(第3分割)		
図面名	アンカー足場根拠図(10)		
縮 尺	S=1:200	図面番号	* / **
会社名			
事業者名	徳島県西部総合県民局県土整備部【三好】		

アンカー足場根拠図（11） S=1:200

名称・種別・細別			数 量
アンカー足場	1段目	W=4.50m	
	2段目	W=4.50m	5.7
	3段目	W=4.50m	5.2
	4段目	W=4.50m	4.4

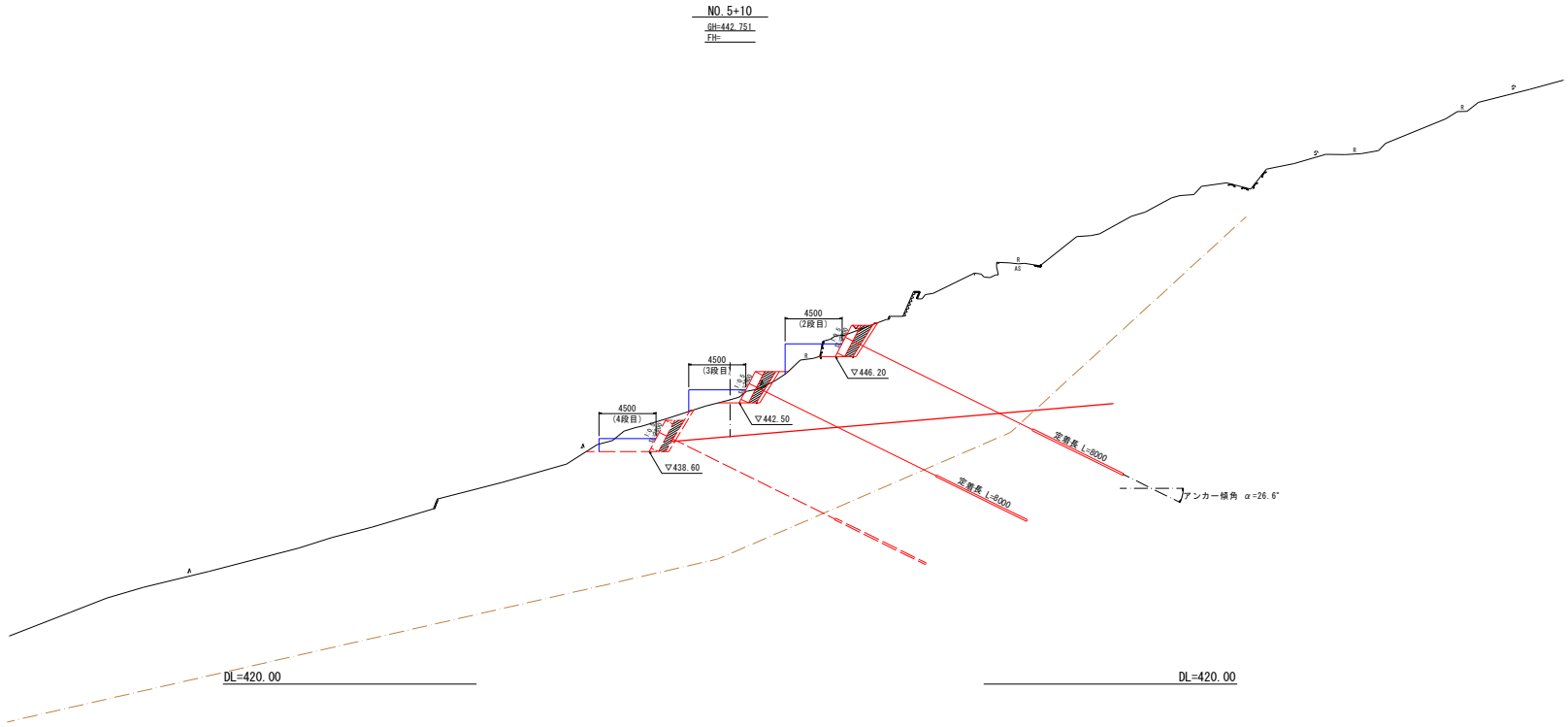

NO.5+10

工事名	H30三土 桑内地すべり 三・山城光兼 地すべり設計業務(3)		
路線名等	桑内地すべり防止区域		
工事箇所	三好市山城町光兼(第3分割)		
図面名	アンカー足場根拠図(11)		
縮 尺	S=1:200	図面番号	* / **
会社名			
事業者名	徳島県西部総合県民局県土整備部【三好】		